# Zusammensetzung Sammelkästen marcmetal CH - 6274 Eschenbach LU

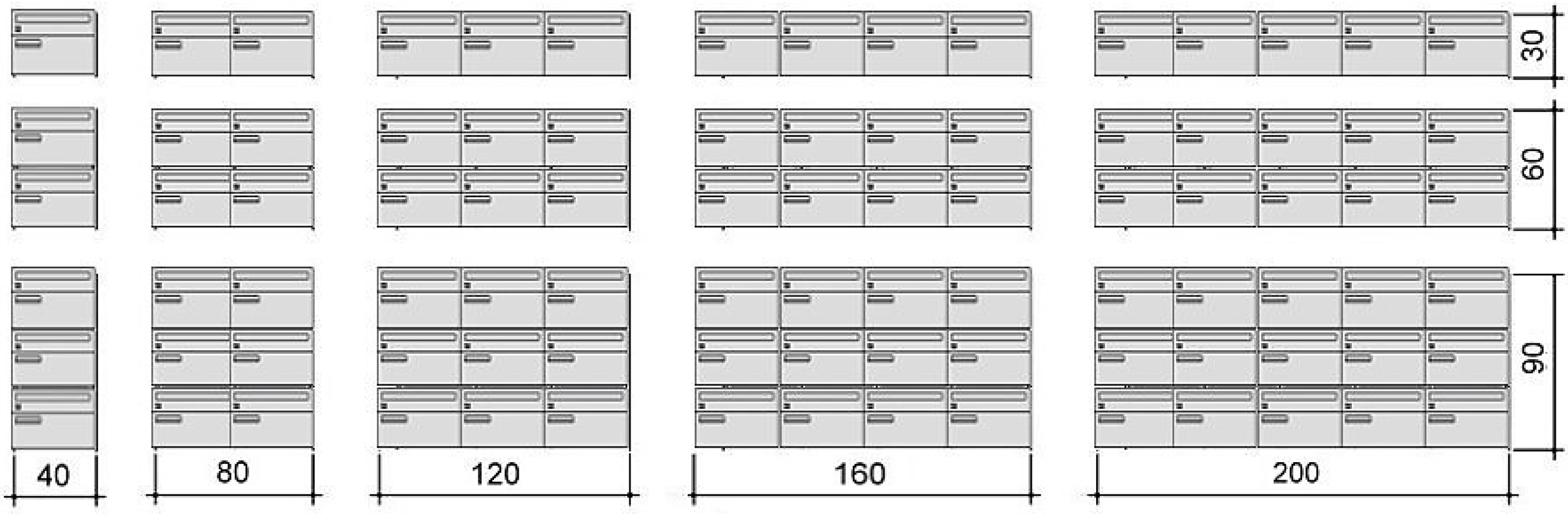


## BL60 Modul (40x30x27cm) marcmetal

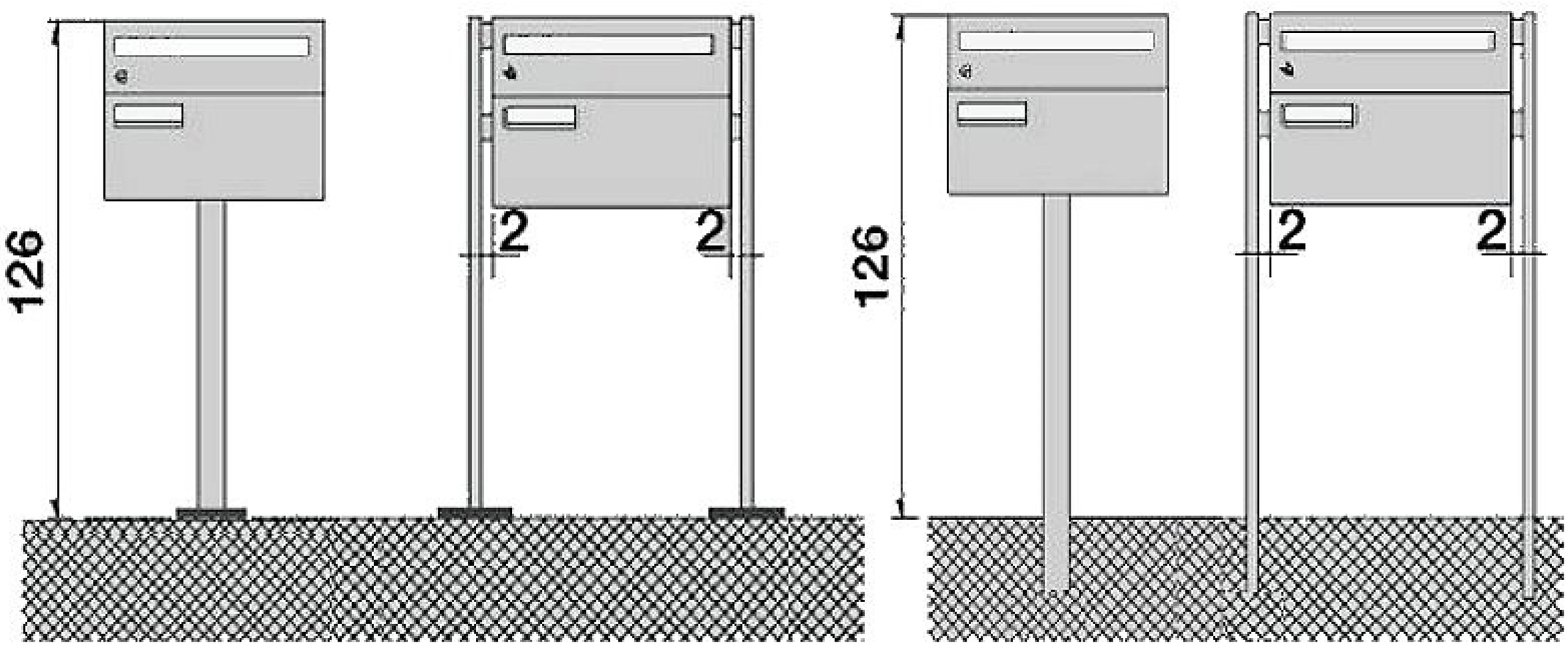


QualityShop
Qualität zu fairen Preisen