Zusammensetzung Sammelkästen marcmetal CH - 6274 Eschenbach LU

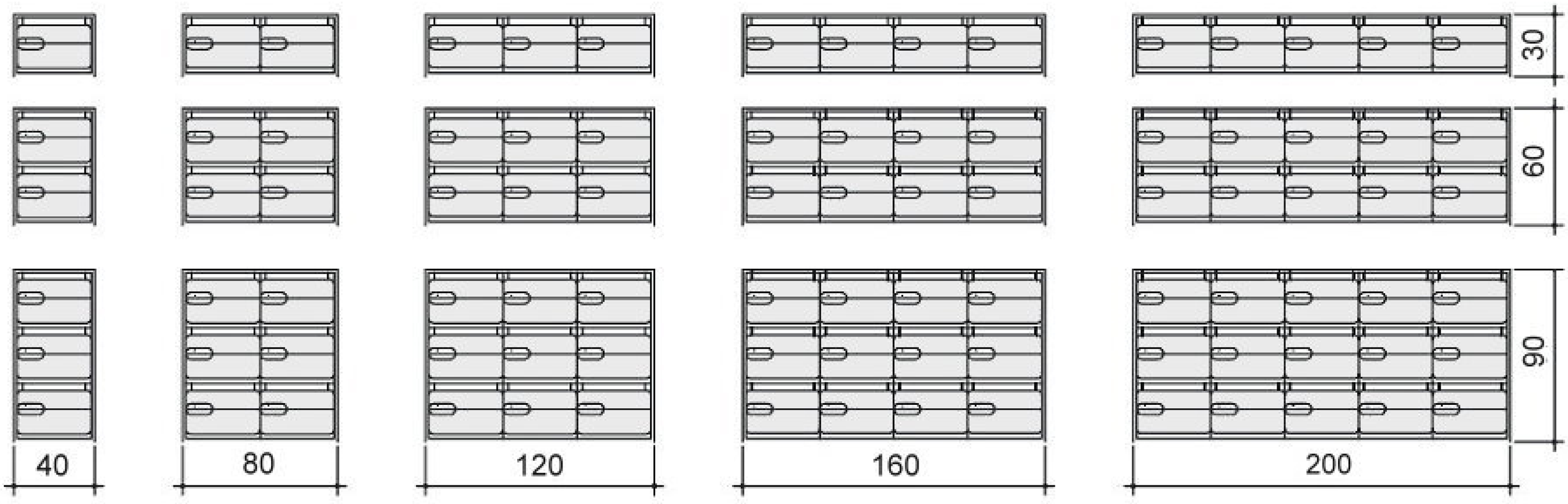

BL96 Modul (40x30x27cm) marcmetal

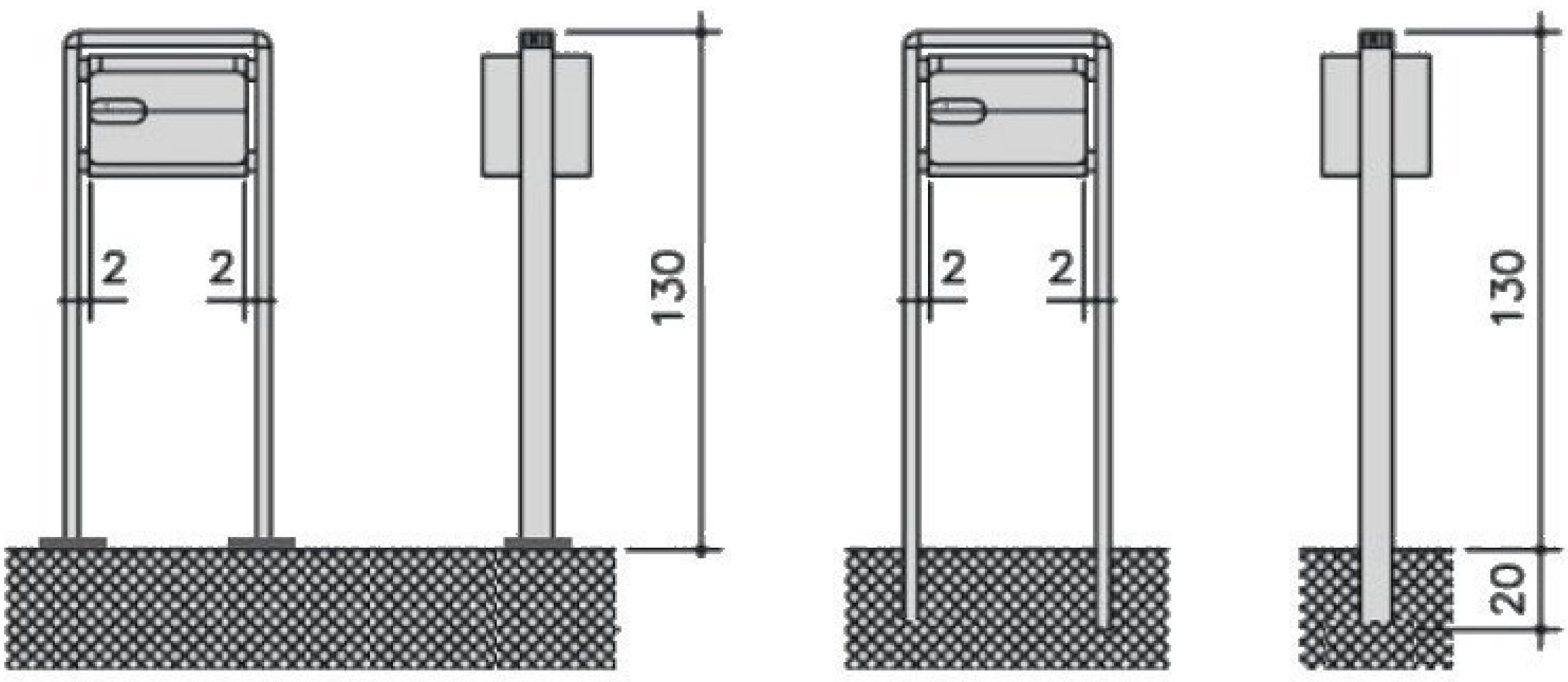

QualityShop
Qualität zu fairen Preisen